ELLA

AUSTROFLAMM

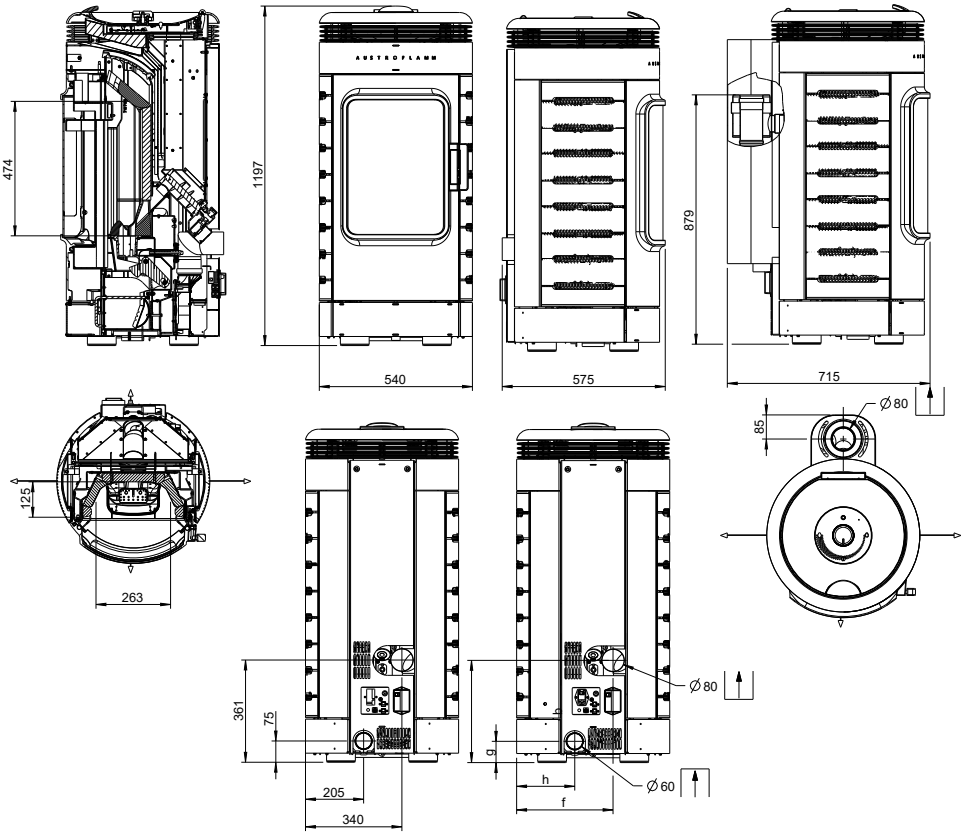

www.austroflamm.com

ELLA

AUSTROFLAMM

Masse und Gewicht	
Höhe [mm]	1196
Breite [mm]	540
Tiefe [mm]	575
Feuerraum Breite [mm]	-
Feuerraum Höhe [mm]	-
Feuerraum Tiefe [mm]	-
Rauchrohrabgang Durchmesser [mm]	80
Außenluftanschluss Durchmesser [Ø mm]	60
Gewicht Grundgerät [kg]	168
Gewicht Xtra [kg]	-
Gewicht HMS [kg]	-
Gesamtgewicht inkl. Stahlmantel (STM) [kg]	182
Gesamtgewicht inkl. Keramikmantel (KMG) [kg]	188
Gesamtgewicht inkl. Specksteinmantel (SPM) [kg]	-
b: Rauchrohranschlusshöhe hinten mittig (lt. Skizze) [mm]	361
f: Rauchrohranschluss von rechts (lt. Skizze) [mm]	-
g: Außenluftanschlusshöhe mittig (lt. Skizze) [mm]	75
h: Außenluftanschluss von links (lt. Skizze) [mm]	205
Mindestabstand zu angrenzenden brennbaren Materialien (z. B. Möbel) dP [mm]	800/800
Mindestabstand zu brennbaren Materialien – Abstand zur Seitenwand links dS_1 [mm]	200/200
Mindestabstand zu brennbaren Materialien – Abstand zur Rückwand dR [mm]	200/200
Mindestabstand zu brennbaren Materialien – Abstand zur Seitenwand rechts dS_2 [mm]	200/200
Mindestabstände zu brennbaren Materialien – Abstand unter der Feuerstätte dB [mm]	0/0
Mindestabstand zu brennbaren Materialien – Abstand am Fußboden nach vorne dF [mm]	0/0
Mindestabstand zu brennbaren Materialien – Abstand zur Seitenwand im Strahlungsbereich links dL_1 [mm]	0/0
Mindestabstand zu brennbaren Materialien – Abstand zur Seitenwand im Strahlungsbereich rechts dL_2 [mm]	0/0
Mindestabstand zu brennbaren Materialien – Abstand zur Decke dC [mm]	750/750
Mindestabstand zu nicht brennbaren Materialien [mm]	50/50

Leistung	
Nennwärmeleistung [kW]	7,7/7,7
Heizleistung minimal [kW]	3,8/3,8
Heizleistung maximal [kW]	7,7/7,7
Raumheizvermögen minimal [m³]	82/82
Raumheizvermögen maximal [m³]	210/210
Pelletbehälter Fassungsvermögen [kg/l]	15/22
Brennstoffdurchsatz minimal [kg/h]	0,85
Brennstoffdurchsatz maximal [kg/h]	1,79
Brenndauer Minimal [h]	≈ 9
Brenndauer Maximal [h]	≈ 25
Stromansschluss [V/Hz]	230 / 50
Energieeffizienzindex (EEI)	125/126
Energieeffizienzklasse	A+/A+
Direkte Wärmeleistung [kW]	7,7/7,7
Indirekte Wärmeleistung [kW]	-/-
Wirkungsgrad bei Nennwärmeleistung [%]	88/88,3
Wirkungsgrad bei Teillast-Wärmeleistung[%]	90/90,5

- nicht verfügbar

815001
Technische und optische Änderungen, sowie Satz- u. Druckfehler vorbehalten

ELLA

AUSTROFLAMM

Ausstattung	
Raumtemperaturfühler	serienmäßig
Wochentimer	Zubehör
Automatischer Kipprost	serienmäßig
Entaschung	Kipprost
Raumluftunabhängig - DiBt	-
Wlan Modul	Zubehör
Fernbedienung	-
Luftverteilungsmodul	-

Daten für den Schornsteinfeger	
Abgasmassenstrom bei Nennwärmeleistung [g/s]	6,7/6,7
Abgastemperatur [°C]	197/197
Mindestförderdruck bei Nennwärmeleistung [Pa]	12/12
Mindestförderdruck für Schornsteinberechnung [Pa]	3/3

- nicht verfügbar

815001
Technische und optische Änderungen, sowie Satz- u. Druckfehler vorbehalten